Marken- und Designstrategie im Mittelstand

Dr. Gertrud Eppler

Tag der gewerbl. Schutzrechte; Stuttgart, 03. Juli 2019

bürkert
FLUID CONTROL SYSTEMS

Agenda

- **Bürkert auf einen Blick**
- **Beispiele von Markenpiraterie**
- **Designverletzungen**
- **Anmeldestrategie**
- **Maßnahmen gegen Marken- und Designpiraterie**

Bürkert auf einen Blick
Zahlen

36
Länder weltweit
Firmensitz Ingelfingen

2.800+
Mitarbeiter
(davon rund 1.600
in Deutschland)

532
Mio. Euro
Produktumsatz

7,1 %
F&E-Quote

5
Systemhäuser
3 Deutschland
1 USA (Charlotte, NC)
1 China (Suzhou)

5
Produktionsstandorte
in Deutschland
und Frankreich

> 100%
Jährliche Re-investitionsquote

72,1 %
Umsatzanteil außerhalb Deutschlands

1946
gegründet von Christian Bürkert

100%
Familien-unternehmen

Stand: Geschäftsjahr 2016

Bürkert Ingelfingen

Hauptsitz und Verwaltung

- Foto ist auf unserer Homepage

… und auf Webseiten anderer Firmen – siehe später

Die Bürkert Werke

Bürkert Made in Germany & France

Werke am Bürkert Campus Criesbach

Gründung im Jahr 1946 (in Ingelfingen)
Herstellung von Magnetventilen, Proportional-ventilen, elektropneumatischen Stellungsreglern und Systemen

Gründung im Jahr 1989
Herstellung von über einer Million Teile pro Monat für die Bürkert Montagewerke

Werk am Standort Öhringen

Gründung im Jahr 1959
Herstellung von Klappankerventilen, Prozessventilen und Membranventilen

Werk am Standort Gerabronn

Gründung im Jahr 1961
Herstellung von Spulen, Wippen- und Hubankerventilen und kundenspezifischen Lösungen

Werk am Standort Triembach (Frankreich)

Gründung im Jahr 1967
Herstellung von Durchflusssensoren, Analysesensoren, Sensorsystemen und Mikrosystemen

Messen, Steuern, Regeln

Alles was fließt, fasziniert uns

Bürkert IP

Bürkert erhält 2012 den IP Management Award

Das Fraunhofer-Institut für Arbeitswirtschaft und Organisation IAO prämiert jedes Jahr Unternehmen, die in den letzten Jahren umfassende Verbesserungsmaßnahmen eingeleitet und durch hohes Engagement ein leistungsstarkes Managementsystem für Schutzrechte aufgebaut haben. Eine mehrköpfige Experten-Jury aus Wissenschaft, Anwaltschaft und Praxis bewertet die Unternehmen.

Beispiele von Markenpiraterie

weltbekannte Marken…

- Missbräuchliche Nutzung von hohem Bekanntheitsgrad
- Herkunftstäuschung
- Rufschädigung (meist schlechtere Qualität)
- Bei Ausfall unverschuldete Regressforderungen
- Entgangener Gewinn

Beispiele von Markenpiraterie

… und bei Bürkert

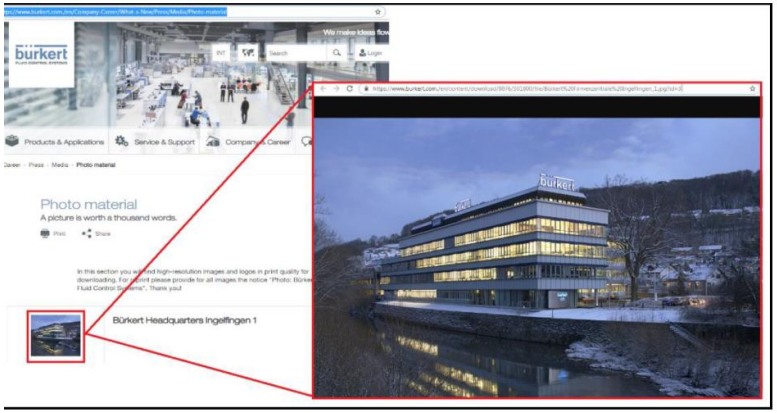

ght infringement in the Taobao shop: https://burkert.taobao.com/

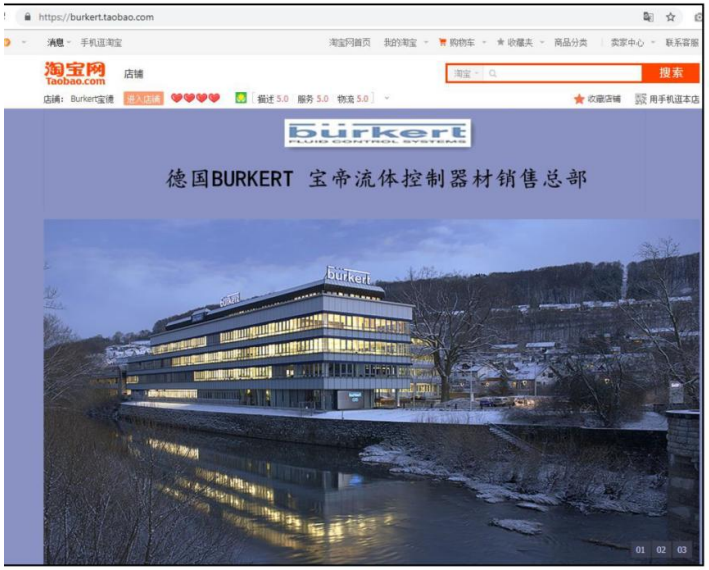

Eingetragene Marke „weltweit“

Verletzung von:
- Markenrecht durch Verwenden des Logos und des Domainname
- Copyright durch Verwenden von Bürkert Fotos

Beispiele von Markenpiraterie

… und bei Bürkert

bünksnt

Löschung nach erfolgreichem Widerspruch

bürkert

Eingetragene Marke „weltweit“

- Markenbenutzung durch Wettbewerber mit minimalen Abweichungen
- Markenverletzung bereits bei Ähnlichkeit
- Wahrnehmung als Bild und nicht als Wort
- Verwechslungsgefahr
- Herkunftstäuschung
- Bösgläubigkeit

Beispiele von Markenverletzungen

… und bei Bürkert

- **„bünksnt“**
- **Querstriche anstatt „ü“-Punkte**
- **„ü“-Punkte an falscher Stelle**
- **„r“ weiß übermalt**

Beispiele von Markenpiraterie

… und bei Bürkert

GERMAN BURKERT INTERNATIONAL CO. LTD - Firma in Hong Kong

Burkert Contromatic - Niederlassung von Bürkert

- Erfolgreiche Klage mit Löschungsantrag des Firmennamens
- Durchsetzung des Urteils: Löschung des Firmennamens im Handelsregister

Benötigte Unterlagen für die Klage:

- Nachweis von älteren eingetragenen Marken
- Firmenhistorie
- Umsatzzahlen
- Ausgaben für Werbemittel
- Handelsregisterauszug
- Zeitschriftenartikel zum Nachweis des Bekanntheitsgrads
- Aufstellung unserer Messeauftritte

Beispiele von Markenpiraterie und Produktpiraterie

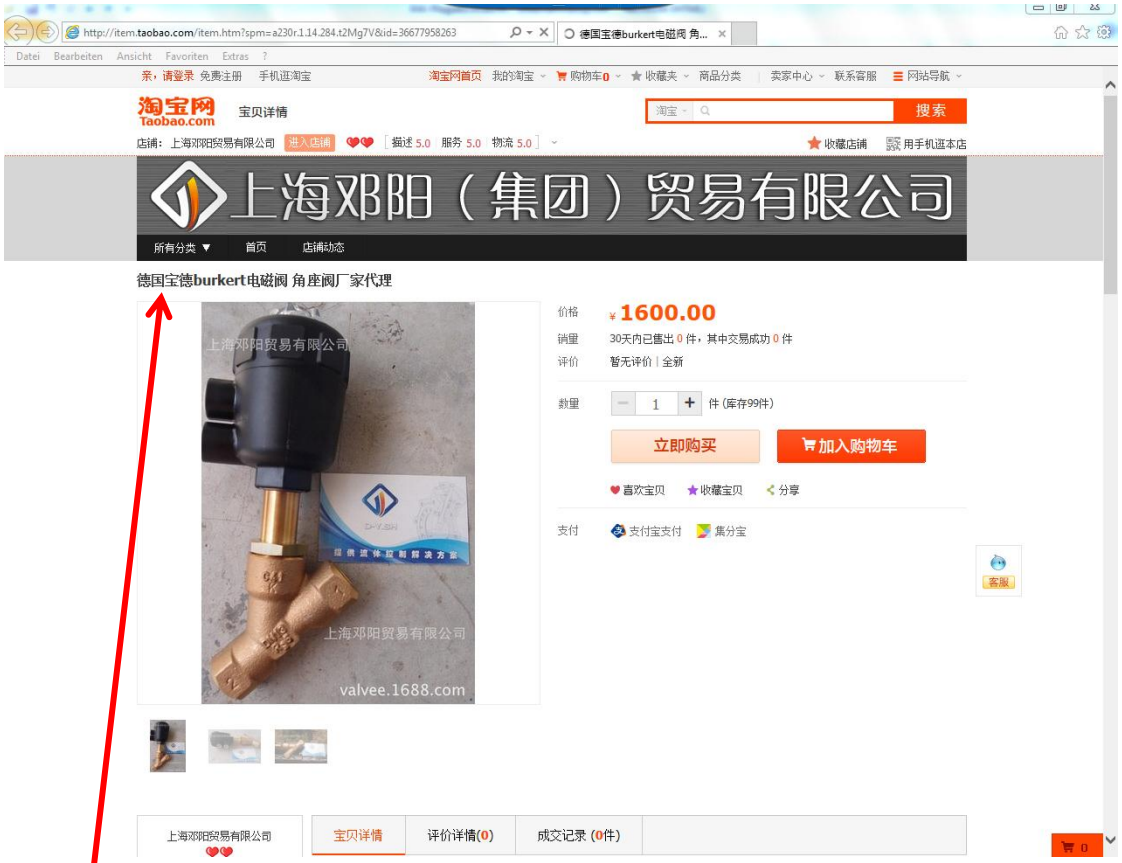

- Verwendung der Marke verbieten
- Ohne Marke lassen sich die Kopien nicht verkaufen

德国宝德burkert电磁阀 角座阀厂家代理

Beispiele von Markenpiraterie und Produktpiraterie

- Typ 2000
- Kopien in China
- Ausgestellt bei HMI
- Zollbeschlagnahme
- Strafrechtliche Verfolgung

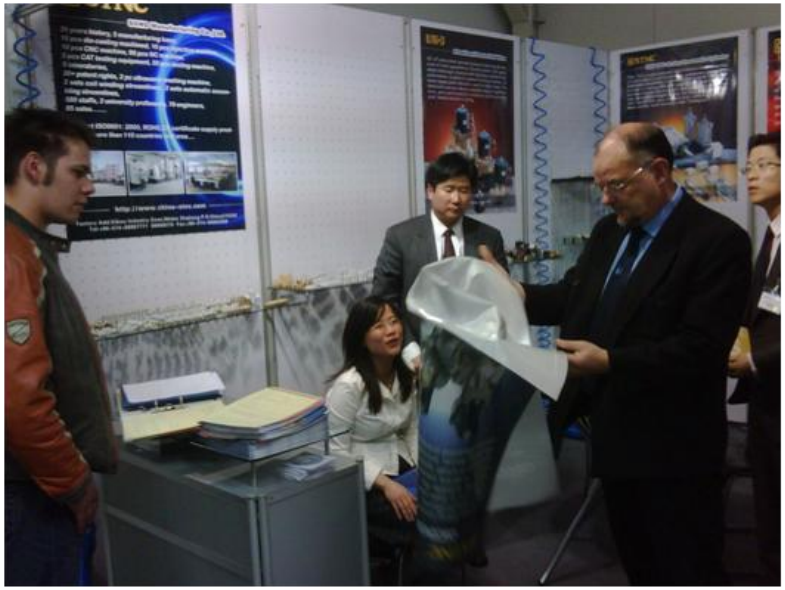

Beispiele von Markenpiraterie und Produktpiraterie

Exkurs zu Patent

- Patentverletzung
- Nachweis ist schwieriger
- Technisch ausgebildete Leute erforderlich oder Gutachter
- Verletzung betrifft meist innenliegende Teile
- Patent auch im Herkunftsland erforderlich

Geschützt ist der Volumen-verdrängerkörper

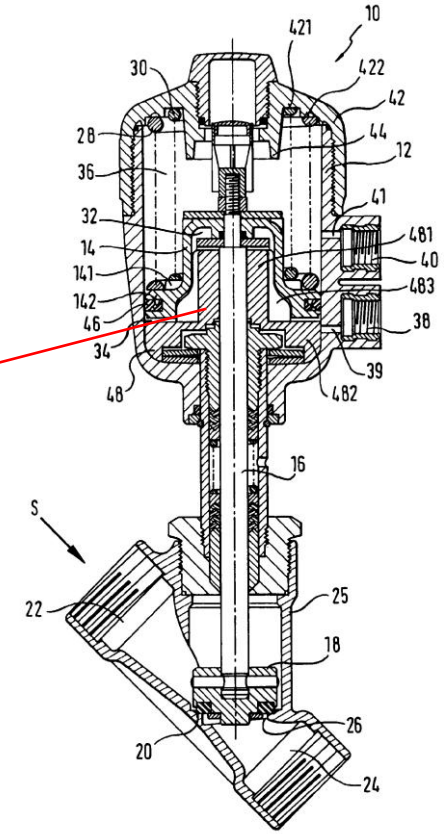

Designverletzung
1:1 Kopien

Original

Fälschung: Platz 1 bei Aktion Plagiarius 2019

Designverletzung
1:1 Kopien

Original

Fälschung

Anmeldestrategie

Firmenlogo

mit Unterzeile; blau

Produktkennzeichnung

Marke mit
größtem Schutzumfang
ohne Unterzeile; schwarz

Benutzungsnachweis
auf Produkten möglich

Anmeldestrategie

Design integrieren und schützen:

- Marke über definierte Designmerkmale
- Wiedererkennung
- Nicht durch technische Funktion bedingt
- Schutz vor 1:1 Kopien
- Einfache Durchsetzung
- Designschutz in China nur 10 Jahre!

Anmeldestrategie

- Anmeldung sollte vom HQ gesteuert sein
- Früher Anmeldezeitpunkt schon bei Gründung von Niederlassungen im Ausland
- Identische Anmeldung weltweit; Warenklassen und Warenverzeichnis
- Größtmöglicher Schutzumfang (Schriftart und Farbe)
- Anmeldung des Produktkennzeichens
- Anmeldung auch des chinesischen Firmennamens

Maßnahmen gegen Produktpiraterie

Reengineering – kleine Designänderung

Neue Haube

Neues Gehäuse

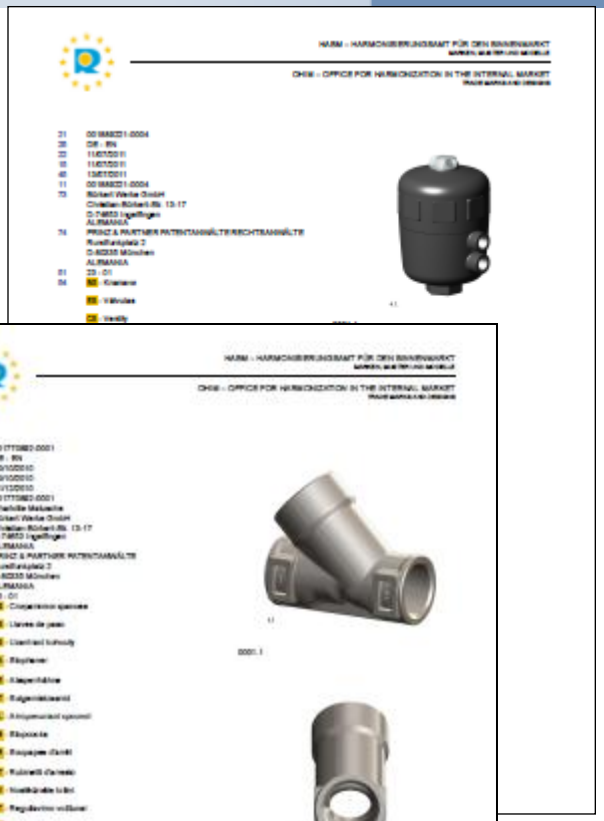

- Zwei neue Geschmacksmuster

Maßnahmen gegen Produktpiraterie

Beschlagnahme in China mit Hilfe des AIC

Administration of Industry and Commerce

- Vorab Testkauf unabdingbar: manche Produkte werden anders geliefert als im Internet angeboten
- Investigation: sicherstellen, dass Produkte vorhanden sind

Maßnahmen gegen Produktpiraterie

- Schutzrechtsportfolio aufbauen und pflegen
- Überwachung der eigenen Marken im Ausland
  - Marktbeobachtung
  - Internetmonitoring
  - Definierte Unternehmensprozesse

defensiv

- Durchsetzen der Markenrechte
- Widerspruchsverfahren
- Abmahnungen
- Klage
- Grenzbeschlagnahme
- Beschlagnahmungen auf Messen
- Angebote im Internet löschen

offensiv

Danke!

Bürkert Fluid Control Systems
Christian-Bürkert-Straße 13-17
74653 Ingelfingen
Deutschland

Tel.: +49 (0) 7940/10-0
Fax: +49 (0) 7940/10-91 204
info@buerkert.de
www.buerkert.de

We make ideas flow.

bürkert
FLUID CONTROL SYSTEMS